PLAZA 3S

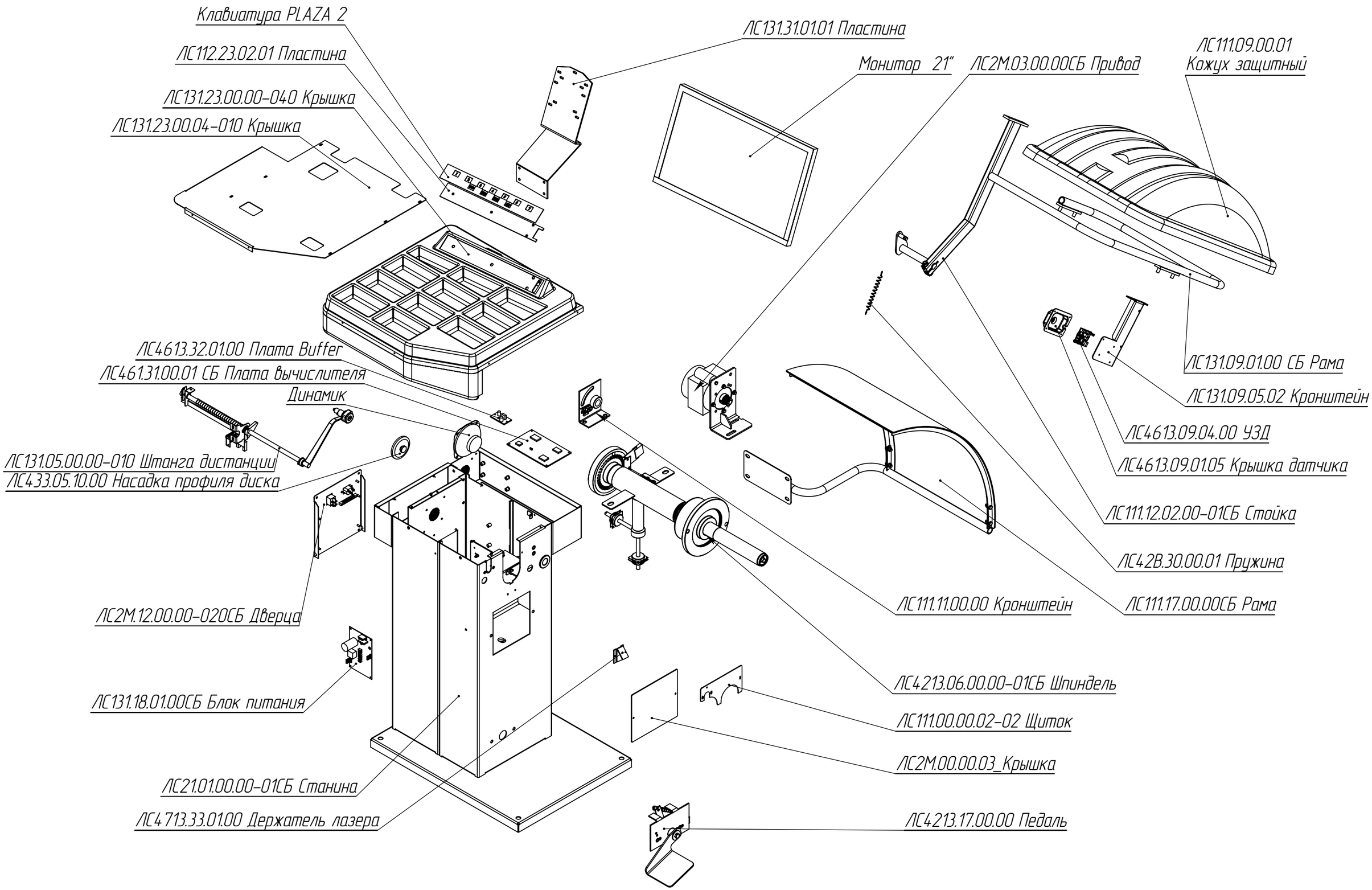
Клавиатура PLAZA 2
ЛС112.23.02.01 Пластина
ЛС131.23.00.00-040 Крышка
ЛС131.23.00.04-010 Крышка
ЛС131.31.01.01 Пластина
Монитор 21"
ЛС2М.03.00.00СБ Привод
ЛС111.09.00.01
Кожух защитный
ЛС4613.32.01.00 Плата Buffer
ЛС461.31.00.01 СБ Плата вычислителя
Динамик
ЛС131.05.00.00-010 Штанга дистанции
ЛС433.05.10.00 Насадка профиля диска
ЛС2М.12.00.00-020СБ Дверца
ЛС131.18.01.00СБ Блок питания
ЛС21.01.00.00-01СБ Станина
ЛС4713.33.01.00 Держатель лазера
ЛС131.09.01.00 СБ Рама
ЛС131.09.05.02 Кронштейн
ЛС4613.09.04.00 УЗД
ЛС4613.09.01.05 Крышка датчика
ЛС111.12.02.00-01СБ Стойка
ЛС42В.30.00.01 Пружина
ЛС111.17.00.00СБ Рама
ЛС111.11.00.00 Кронштейн
ЛС4213.06.00.00-01СБ Шпиндель
ЛС111.00.00.02-02 Щиток
ЛС2М.00.00.03_Крышка
ЛС4213.17.00.00 Педаль